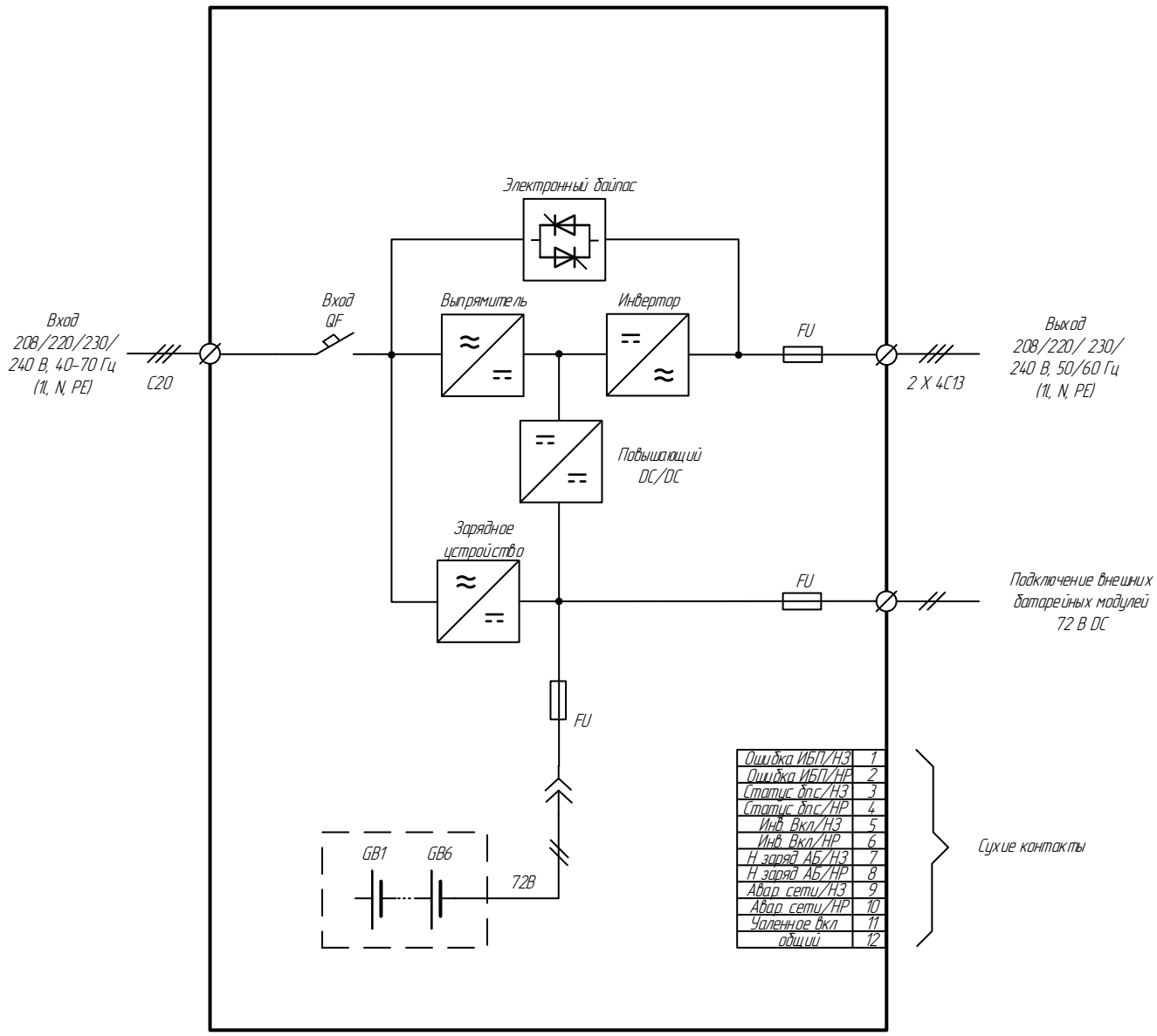

Изм.	Лист	№ докум.	Подпись	Дата
Разраб.				
Проверил				
Т. контр.				
Н. контр.				
Утвердил				

115404, г. Москва, 6-ая Радиальная, 9

Онлайн ИБП
СИПБ2КА.10-11/СУХ

Схема структурная

Лит.	Масса	Масштаб
Лист	Листов 1	

ООО «Парус электро»

Перв. Примен.

Справочный №

Подп. дата

Инв. № дубл.

Взам. инв. №

Подп. и дата

Инв. № подл.